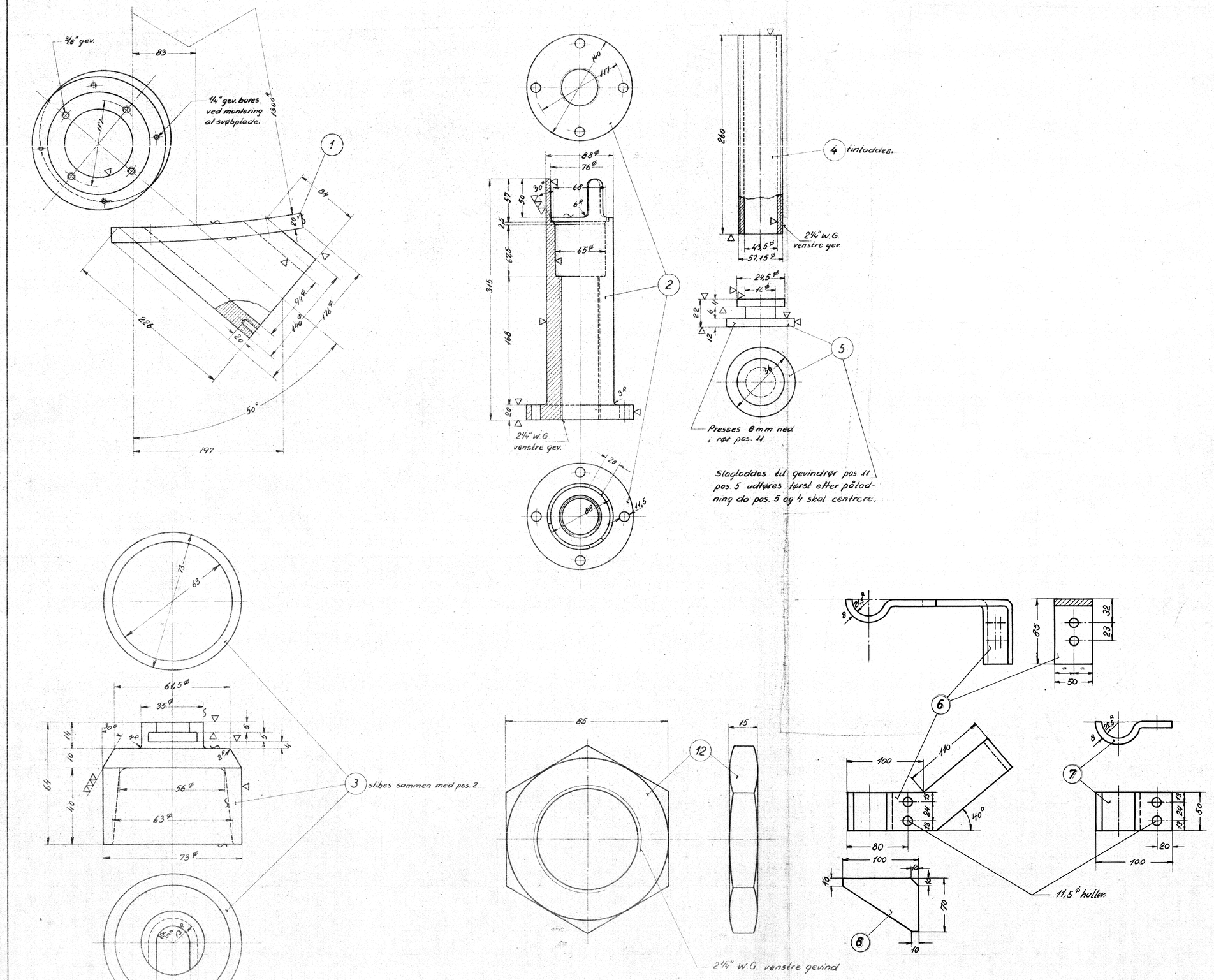

Kalkeret.

Stk.	Betegnelse	Pos.	Materiale kvalitet	Model nr. eller materiale størrelse	rå	Hardtg. vægt/stk.
1	gummipakning 140ø × 1,5	20	gummi	150 × 150 × 1,5		
4	fjederskive 1/4"	19	fj. stål	magasin		
4	fjederskive 3/8"	18	fj. stål	do		
4	skrue m. seksk. hoved 1/4" × 10	17	st. 34	do		
2	bolt 3/8" × 30	16	"	do		
2	bolt 3/8" × 25	15	"	do		
4	møtrik, sort 3/8"	14	st. 34	magasin		
4	tapskrue 3/8" × 45 n. bl. 272.	13	blank st. 34	10ø × 240		
2	møtrik blk. 2 1/4" W.G. h = 15	12	st. 34	NV85 × 60		
1	gevindrør 1 1/4" × 3,25 DS 540	11	st. oo. 29	l = 810		
4	ribbe 16ø × 54	10	st. oo	16ø × 770		
1	håndhjul 16ø × 503	9	"			
1	ribbe flj. 100 × 6,5 × 70	8	"	flj. 100 × 6,5 × 80.		
1	rørholder flj. 50 × 8 × 150	7	"	flj. 50 × 8 × 570		
1	rørholder flj. 50 × 8 × 400	6	st. oo			
1	tap 36ø × 22	5	rustfast stål	38ø × 35		
1	langgevind 2 1/4" W.G. × 260	4	muntz-metal	60ø × 270		
1	ventilkegle 73ø × 64	3	hane-bronce	18W - 16.057/3		
1	ventilhus 140ø × 315	2	hane-bronce	18W - 16.057/2		
1	stuts 190ø × 246	1	aluminium	18W - 16.057/1		

Tegn. 29.7.53. F.N. Rev. Afd. II L
Kalk. 5.9.53. T.A. Norm. Dato

Målestok: 1:2,5 1:1

Dato	Rettelse	Indeks
28/6 53	Pos. 12 ændret F.N.	a
30/1-54	pos. 2 sædet formindsket, større udboring.	b
16/2 54	materialet pos. 6-7 ændr. fra 620 til 770	c

FRICHS

Anvendelse: Diesel-el. 500/550 hk. motorvogn.

Styklisten nr.: 13448.

Tegningens benævnelse: Dele til indbygning af brandventil i kedelvandsbeholder.

Tegningens nummer: 18W – 16.057.

Indeks: a b c d

d: 11/3-54. ny tegning. F.N.

Ang. placering se tegn. 18W – 16.056.